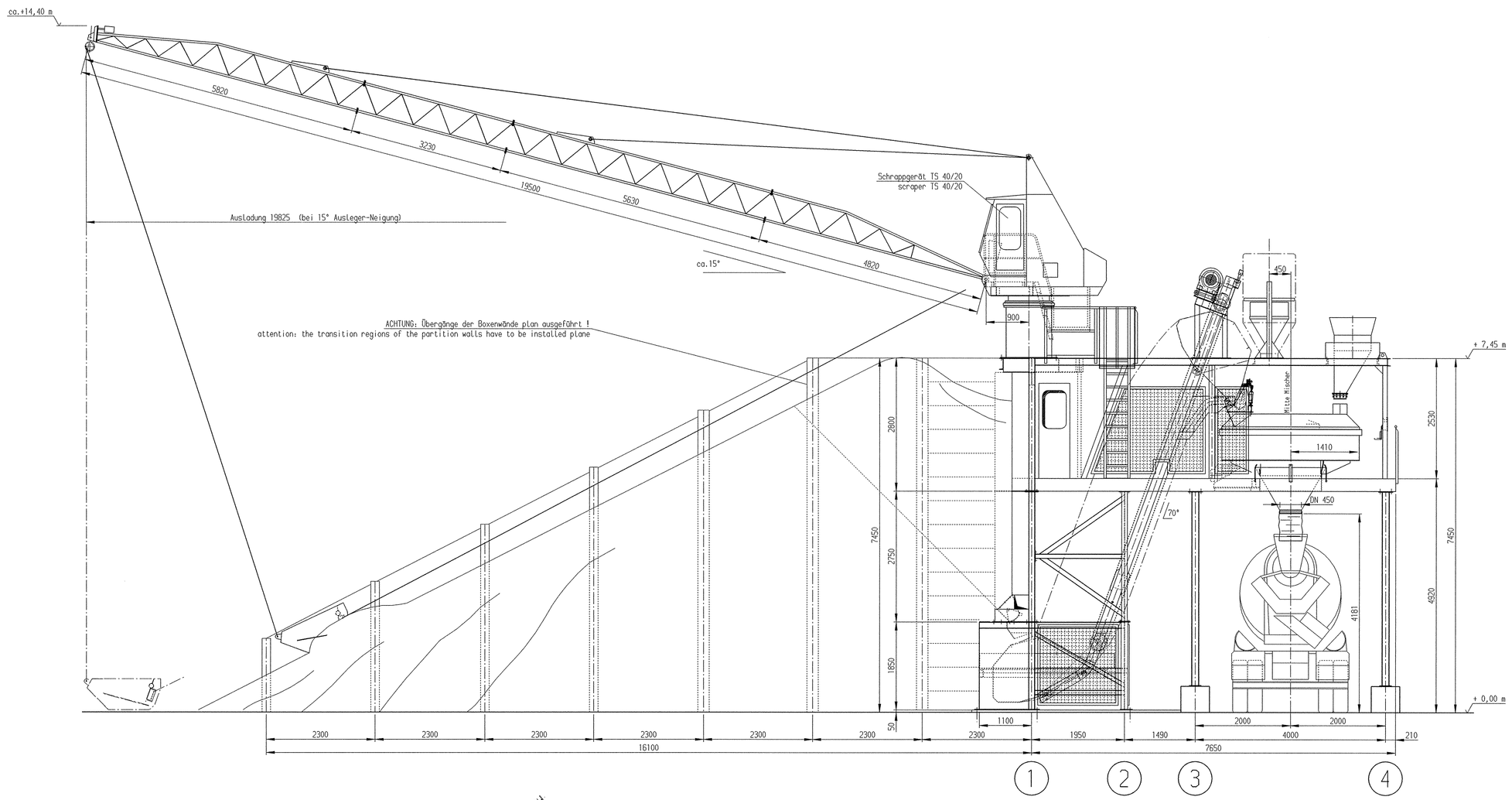

mixer platform + 4,92 m

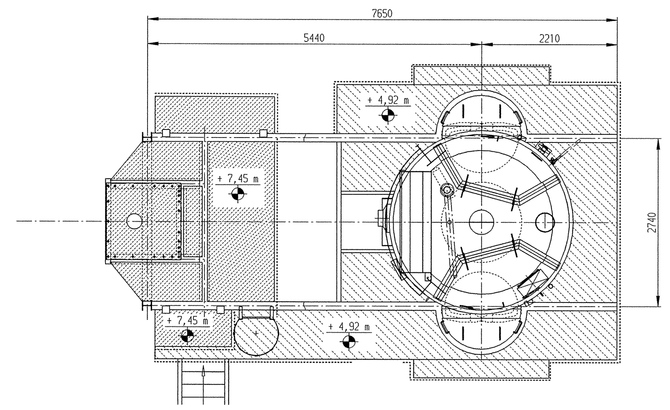

basic design

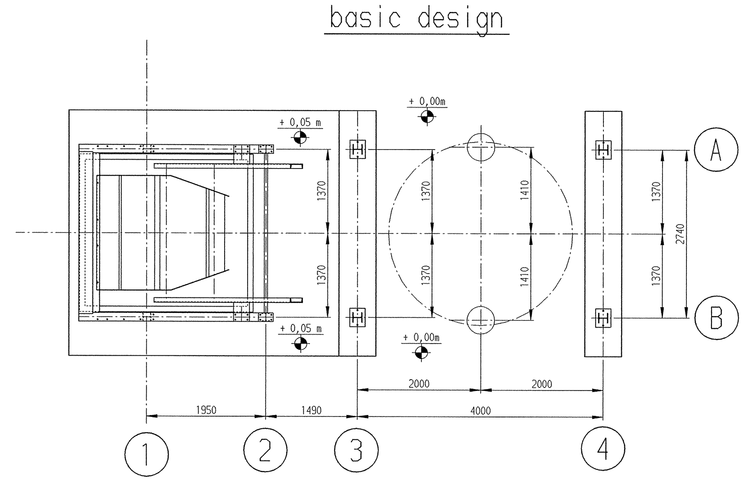

V O R A B Z U G 1

Zchng.-Nr. Stückl.-Nr.	Pos.	Anz.	Benennung - Abmessung - Best.Nr. - DIN Nr.	Werkstoff	Fabrikat	Gewicht	Artikel-Nr.

	Datum	Name
Bearbeitet	08.04.2002	Brill
Geprüft		
Norm		

Teka Maschinenbau GmbH
67480 Edenkoben

Verwiege-und Mischanlage
TRANSMIX 2250 - S4 - 180°
mit Schrappgerät TS 40/20

Maßstab: 1:50 (1:25)

DIN A | Zeichnungs-Nr. | Index | Blatt

0 0 7 5 0 7 1 4 1 | 1 | von

Diese Konstruktionsunterlage ist Eigentum der TEKA-Maschinenbau GmbH, In den Seewiesen 2, 67480 Edenkoben. Sie unterliegt dem Schutzvermerk nach DIN 34

Artikel-Nr.:
Ersatz für:
Ersetzt durch:
Ident-Nr.: I 115 540
Ursprung: 11.75-00878